Porta Coches DDMA de Renfe
Versión sin Blindar

Nº	Descripción / Description	Unds.
1	Lateral izq.	1
2	Lateral drch.	1
3	Chasis piso inferior	1
4	Piso superior	1
5	Placa testero inferior	2
6	Placa testero piso superior	2
7	Puerta acceso lateral	2
8	Bogie	2
9	Caja cinemática enganche	2
10	Enganche	2
11	Tope izq.	2
12	Tope drch.	2
13	Volante	1
14	Manguera eléctrica	2
15	Palancas 1	1
16	Palancas 2	1
17	Mangeras testero	4
18	Tapa cinemática enganche	2
19	Tornillo cinemática enganche	4
20	Tornillo bogie	2
21	Porta señales	4
22	Muelle enganche	2
23	Peldaños laterales	2
24		0
25		0
26		0
27		0
28		0
29		0
30	Eje completo	4
31	Bogie completo	2

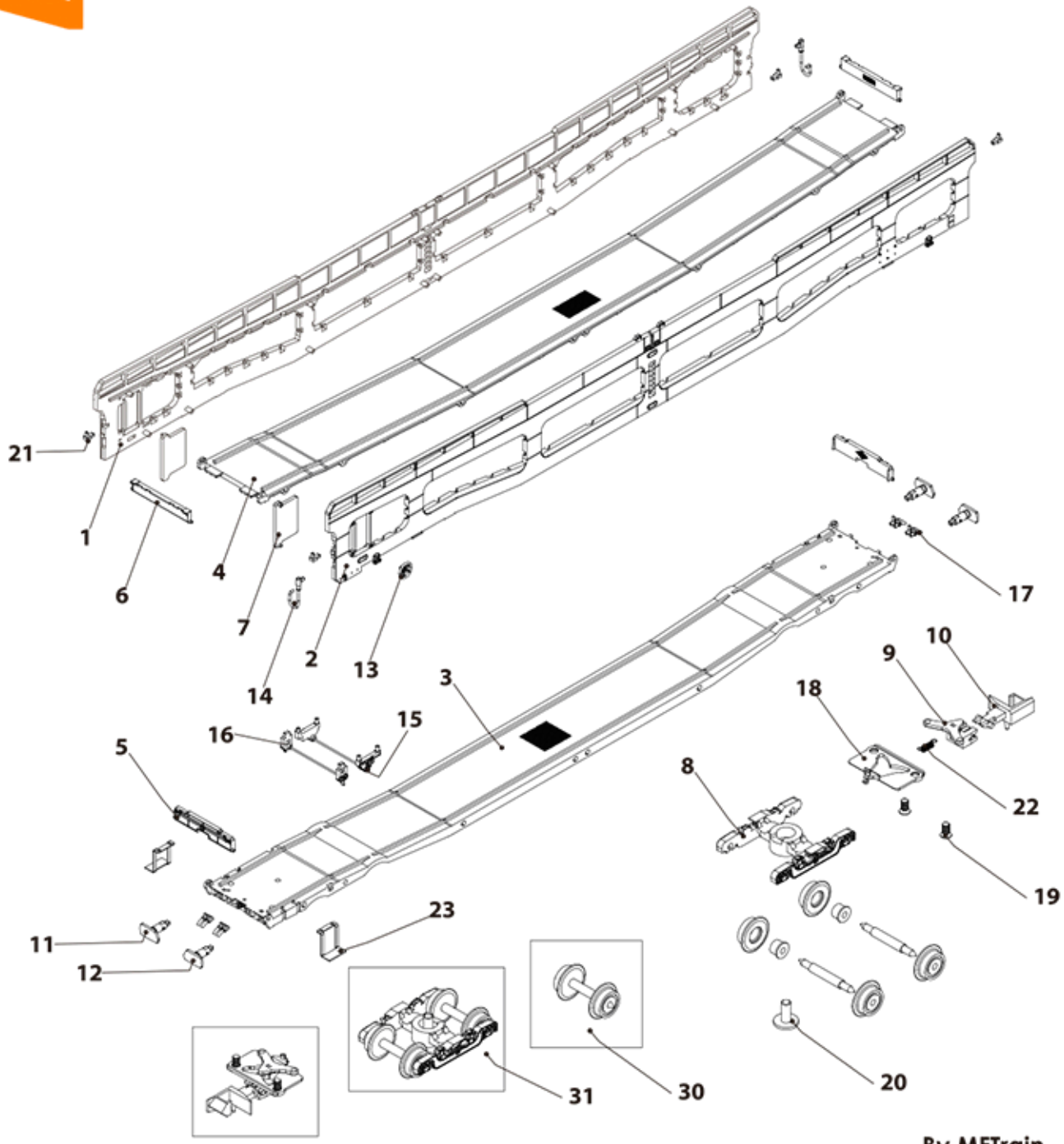

By MFTrain